PLANTA
ESC. 1/50

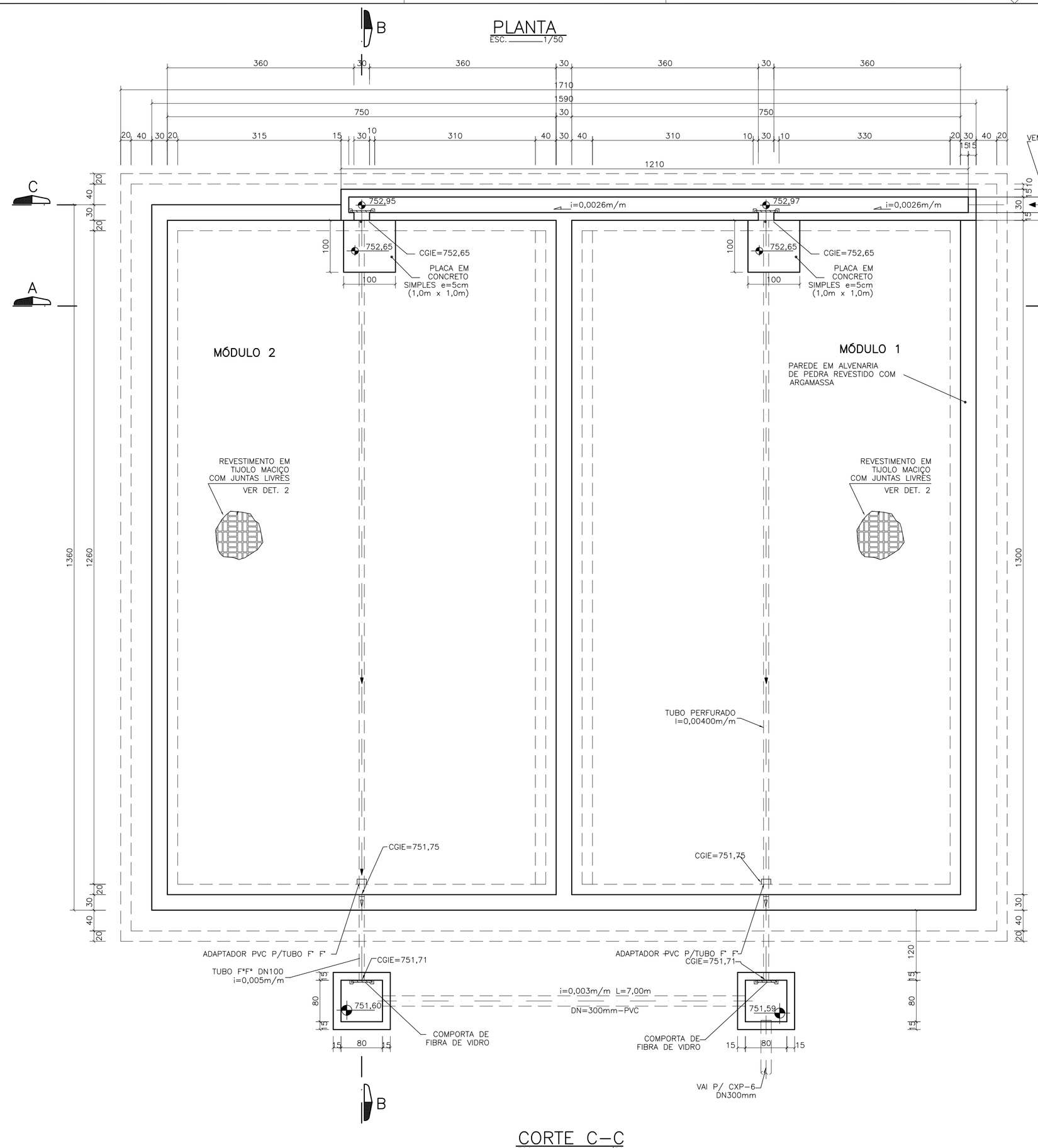

CORTE A–A
ESC. 1/50

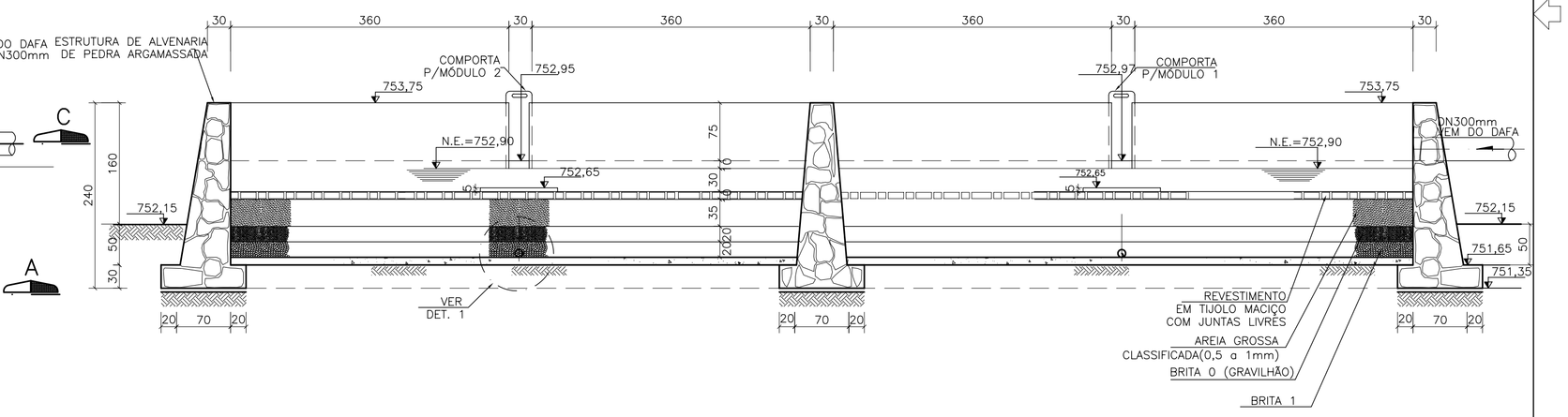

CORTE B–B
ESC. 1/50

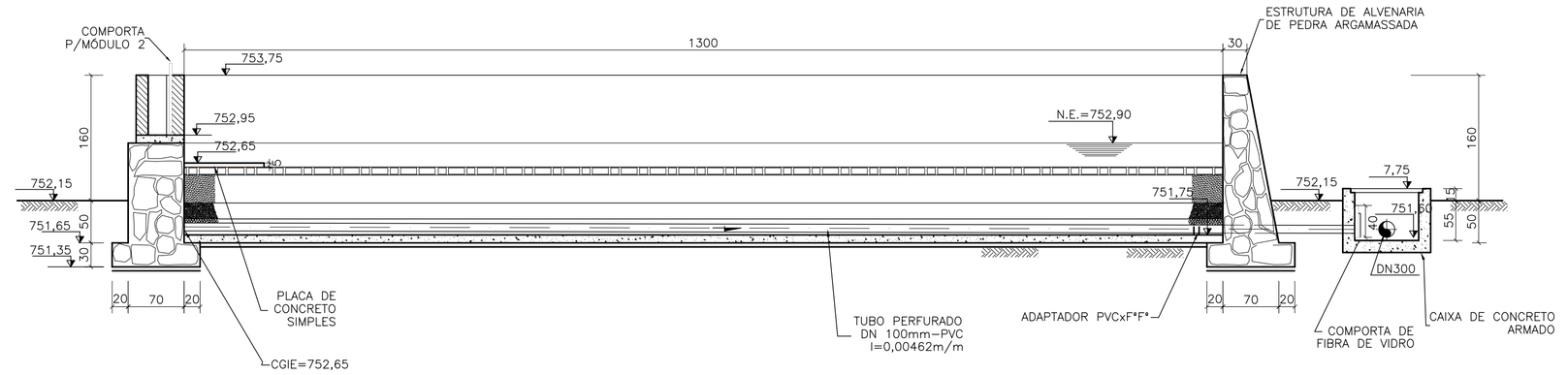

DETALHE 1
ESC. 1/25

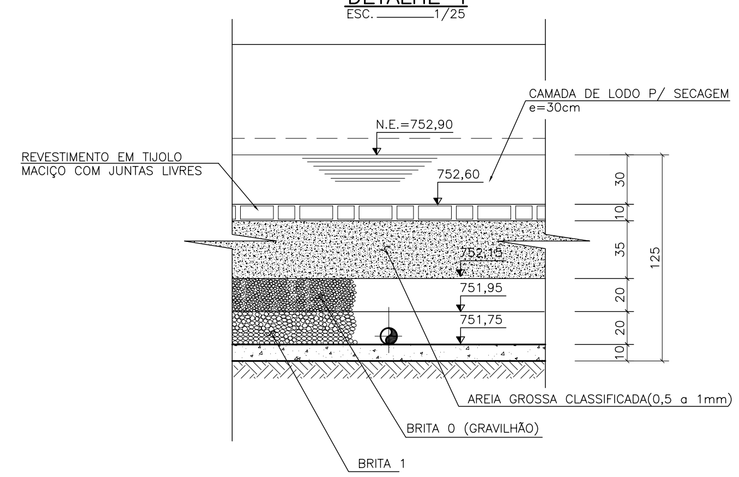

DETALHE 2
SEM ESC.

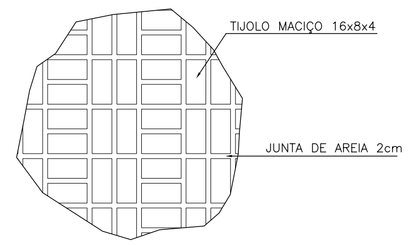

DETALHES TÍPICOS DAS COMPORTAS
SEM ESC.

PLANTA

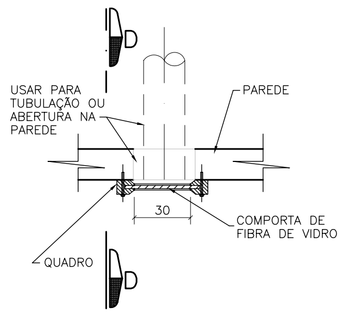

VISTA FRONTAL

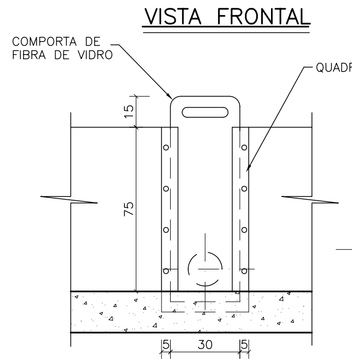

CORTE D–D

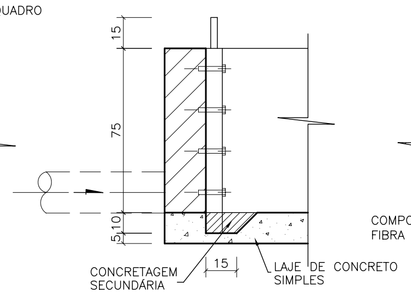

DETALHE DE INSTALAÇÃO DO QUADRO
SEM ESC.

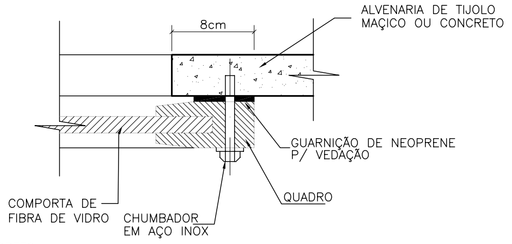

CORTE C–C
ESC. 1/50

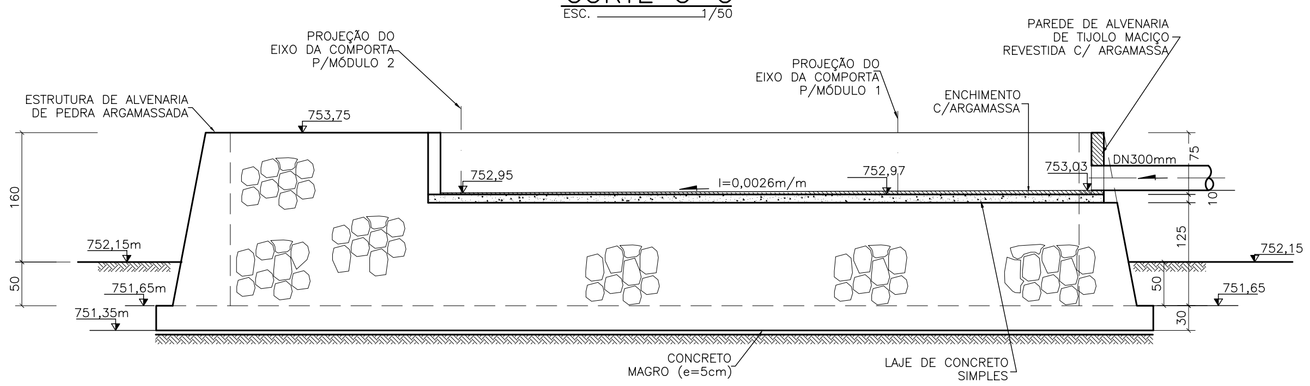

NOTAS:	DOCUMENTOS DE REFERÊNCIA:	LEGENDA:

Nº DA REVISÃO	DESCRIÇÃO	REVISADO POR	DATA

Várzea NOVA — Prefeitura de Participação Promovendo Cidadania

PREFEITURA MUNICIPAL DE VÁRZEA NOVA

PROJETO BÁSICO DO SISTEMA DE ESGOTAMENTO SANITÁRIO DE VÁRZEA NOVA

PROJETO: ESTAÇÃO DE TRATAMENTO DE ESGOTOS
LEITO DE SECAGEM DE LODO - PLANTA, CORTES E DETALHES

FOLHA: 01/01

PROJETO BÁSICO

CIVIL

Nº DO DESENHO: 001-PB-VNO-ETE-CV-01

DATA: Julho/07

ESCALA: 1:50

REVISÃO: 0

RESPONSÁVEL TÉCNICO: